RPCAーコスモドレーン

円形側溝

特　長

❶ 箱型タイプなので、従来の蓋掛け側溝のように車両走行によるガタツキ騒音、角欠けが発生しません。

❷ 水深80%時すべての勾配で、流量が落ちふた式U形側溝を上回ります。

❸ 製品表面はスベリ止め（模様）仕上げになっていますので、スリップ防止の効果を発揮します。

❹ （一社）道路プレキャストコンクリート製品技術協会製品審査適合品

（一社）道路プレキャストコンクリート製品技術協会

標準構造図

側溝タイプ

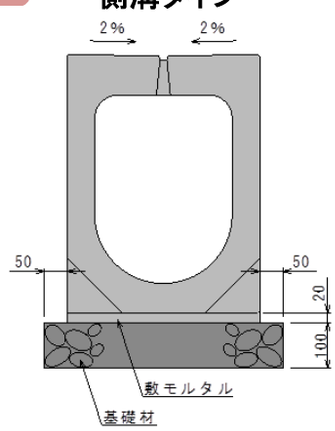

街渠タイプ

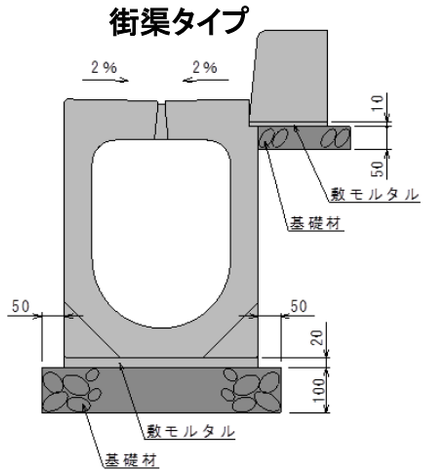

サイズ・バリエーション

呼　称	サイズ	
	A	C
300AS	250	380
300A	300	320
300B	300	410
400AS	350	480

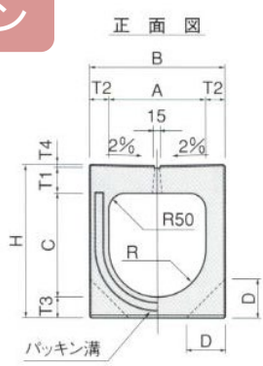

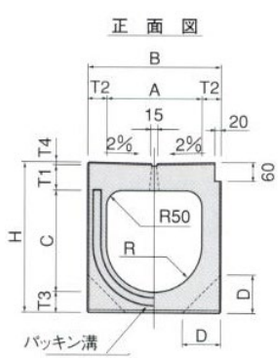

側溝タイプ標準	排水性舗装対応タイプ
側溝タイプ集水桝	横断タイプ
街渠タイプ標準	グレーチングタイプ
街渠タイプ集水桝	

コンクリート製品の総合メーカー
丸栄コンクリート工業株式会社
〒501-6293 岐阜県羽島市福寿町間島1518
https://www.maruei-con.co.jp

仙台支店 Tel:022-716-7781
北関東支店 Tel:029-860-3517
埼玉支店 Tel:048-661-1700
東京支店 Tel:03-3252-5277
静岡支店 Tel:0537-72-2221
名古屋支店 Tel:052-950-3010
岐阜支店 Tel:058-393-0711
三重支店 Tel:0598-58-2721
大阪支店 Tel:06-6307-0480
西日本支店 Tel:078-964-2118

詳しい内容についてはお近くの支店・営業所までお問い合わせください！